Ersatzteilliste Minimaster PMK 250/M

Ausführung ab 1987

1.97
Aenderungen vorbehalten

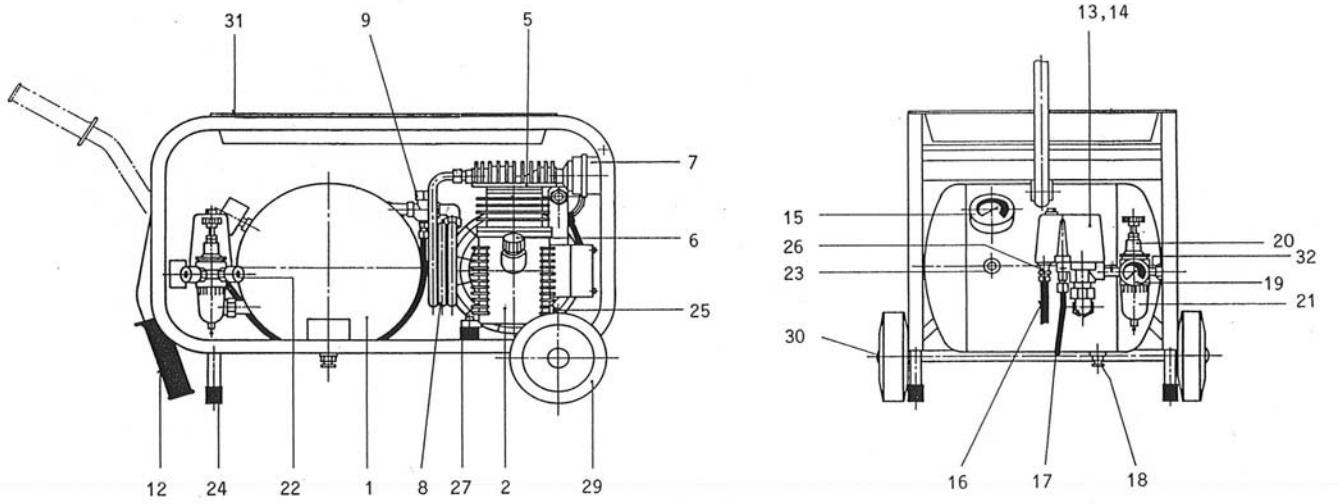

Pos.	Bezeichnung	Artikel-Nr.	Anz.
1	Behälter 17 lt. m. Rahmen	nicht mehr erhältlich	
2	Kompressor-Aggregat kpl	PMK 250	auf Anfrage
5	Ventilplatte	5066758	1
	ZK-Dichtung	5032065	1
	ZV-Dichtung	5066725	1
6	Oeldeckel	5047600	1
7	Ansaugfilter	MANN 22x1,5	1
	Filtereinsatz	5189535	1
8	Druckleitung A977-3	K 31063	1
9	Rückschlagventi	K 2701-EV	1
	RV-Einsatz	K 2701/51	1
12	Handgriff 493.650	K 31905	1
13	Druckschalter *	MDR 4ST/11/EV/R10	1
	Manometer-Anschluss auf 5mm aufgebohr		
	Motorschutz *	106-P30/10A	1
14	Haube m. Drehschalter	MDR 4/51	1
15	Manometer 54	K 2618-16R10	1
16	Anschlusskabel	K 31430	1
17	EV-Leitung 550 mm	K 31319	1
18	Ablassventil	K 2950	1
19	Manometer 40	K 2622-12	1
20	Filterregler **	A 1476	1
21	Filterbecher	11292	1
22	Kupplung	A 1804	2
23	Sicherheitsventi	K 2737-11	1
24	Gummipuffer TURBO-F	K 31903	2
25	Oelschauglas 1/2'(ex 5047618)	5098660	1
26	Kabelverschr. 1235/11ZE	K 31413	1
27	Gummi-Element ***	K 2999.03	4

Pos.	Bezeichnung	Artikel-Nr.	Anz.
29	Rad VPP 140/15	K 31571	2
30	Starlockkappe 15	K 31553	2
31	Werkzeugablage	K 31902	1
32	Y-Verteiler	A 2151	1
*	bis 8.89		
	Druckschalter	MDR4/ST/11/EV/R9	
	Motorschutz	106-P30/9A	
**	bis12.85		
	Filterregler	A 1475	
***	Ab Nr. 20496 (Sept.95) ersetzt durch		
	Alu-Stück 20/9x20	K 31909	4
	6kt.-Schraube DIN933	BN 56/ M8x40	4
	6kt.-Mutter DIN934	BN117/ M8	4
	U-Scheibe DIN125A	BN715/ M8	4

Prematic AG
Druckluft-Elemente und Kompressoren, CH-9556 Affeltrangen
Telefon 071 918 60 60, Telefax 071 918 60 40, E-Mail: info@prematic.ch

prematic DRUCKLUFT-TECHNIK